HELP TRANSPORTES

CATÁLOGO OPERACIONAL

PK 61.502



ALCANCES E CAPACIDADES EXCEPCIONAIS

6 Benefícios



Sistema Regenerativo
Agilidade e redução do tempo de operação

O sistema regenerativo acelera a velocidade de abertura de lanças em até 30% mais do que um guindaste convencional. O resultado é um equipamento mais ágil e redução no tempo de operação.

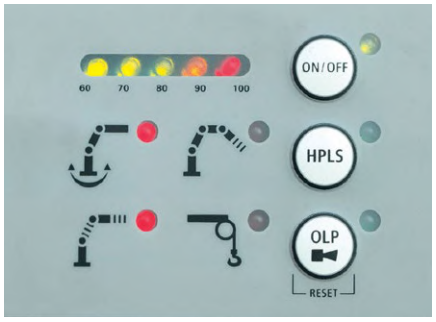

Proteção contra sobrecarga
Segurança e prevenção contra quebras estruturais

Este sistema não permite que a capacidade máxima de carga do guindaste seja ultrapassada. Isto garante segurança durante a operação e prevenção de quebras estruturais.

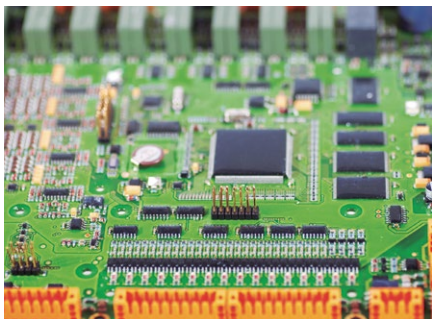

Paltronic 50
Perfeito monitoramento das funções

Através de modernos sistemas eletrônicos, o Paltronic 50 oferece segurança e conforto para o operador. Realiza o monitoramento de funções do equipamento e facilita o diagnóstico quando necessário.



Benefícios de série
Praticidade e ganhos técnicos

Controle remoto, E-HPLS (turbo eletrônico), trocador de calor, Paltronic 50, parada de emergência, horímetro e indicador de percentual da capacidade utilizada.



Fly-Jib
Precisão e conforto na operação

Funciona como uma extensão articulada do guindaste, permitindo as movimentações de cargas em locais de difícil acesso onde guindastes comuns não alcançam.



Controle Remoto*
Melhor visualização da carga e segurança

Permite que o operador se desloque para o ponto de melhor visualização da movei-mentação da carga, além disso, afasta-o da zona de perigo.

ALTA PERFORMANCE

Mais força para os trabalhos diários devido ao HPLS.

D

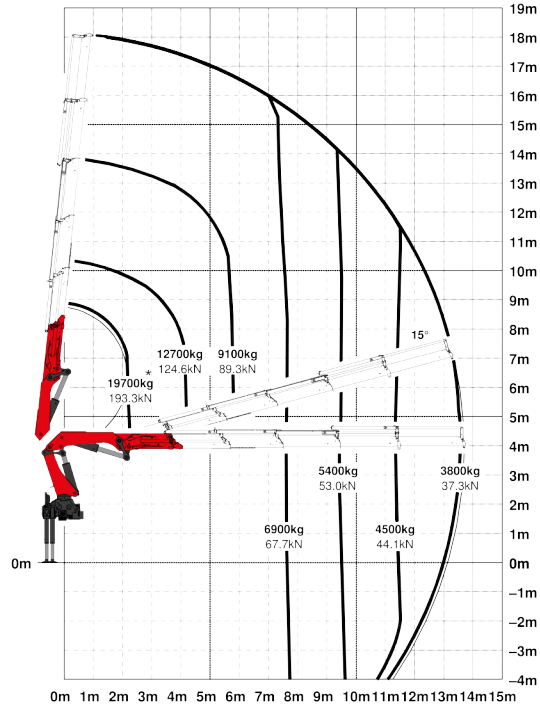

D PJ080C JV2

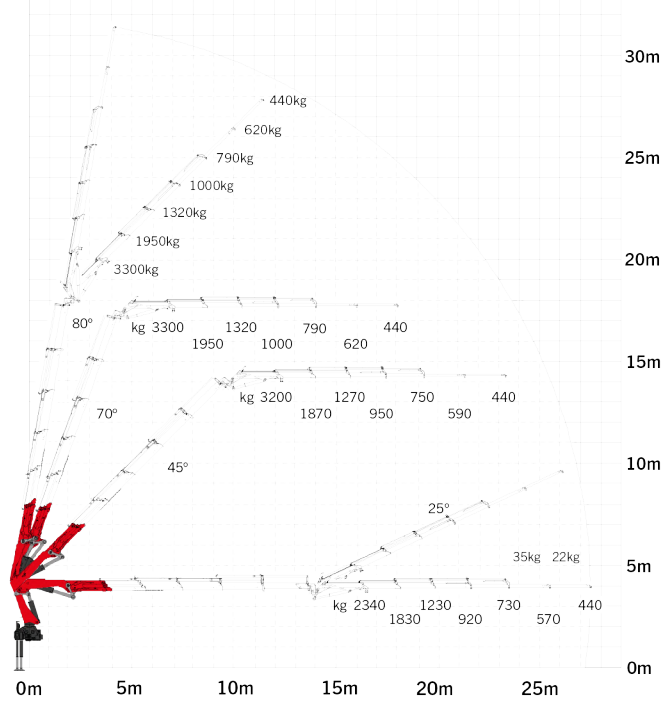

DIMENSÕES PERFEITAS

Especificações técnicas
NBR 14768 | EN 12999

Momento máximo de elevação	57,3 tm
Capacidade máxima de elevação*	21500 kg
Alcance máximo hidráulico horizontal (sem fly jib)	13,5 m
Alcance máximo vertical	24,1 m
Ângulo de giro	370°
Torque de giro	6,5 tm

Abertura das sapatas	7,41 m
Espaço para montagem	1,80 m
Largura em posição de transporte	2,55 m
Pressão máxima de trabalho	350 bar
Vazão recomendada da bomba	80 a 100 l/min
Peso (std.)	5294 kg

*Capacidade nominal teórica

RRC Radio Remote Control operated

D - V1, V2, V3

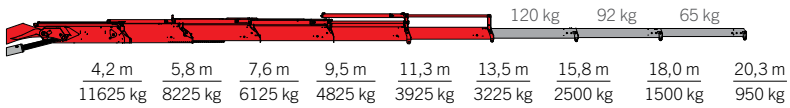

Lanças manuais	Alcance Vertical	Peso da Lança**	Capacidade de carga
V1D	19,8 m	120 kg	2500 kg
V2D	22,0 m	92 kg	1500 kg
V3D	24,1 m	65 kg	950 kg

**Quando o guindaste for equipado com lanças manuais, as capacidades de carga mostradas nos gráficos devem ser reduzidas pelo peso das lanças.

DIMENSÕES (mm)

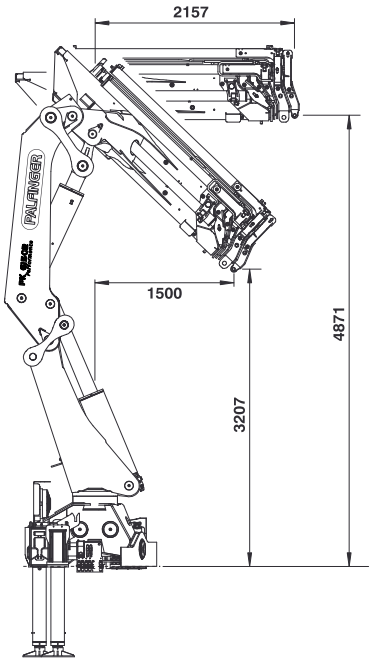

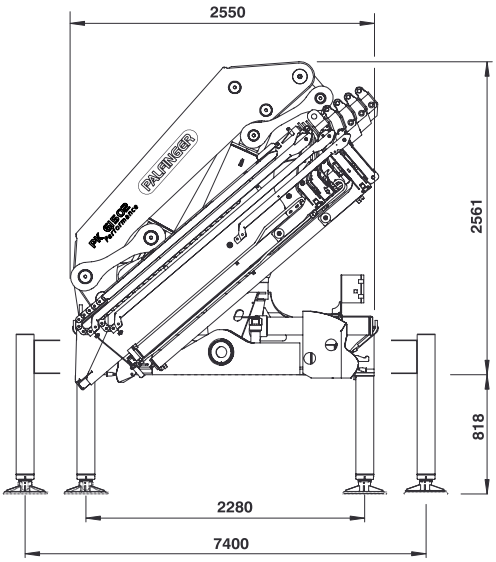

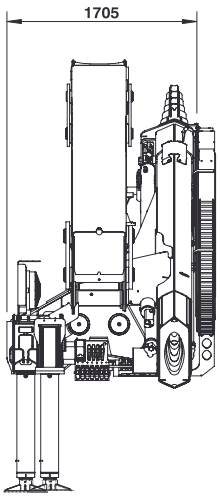


PALFINGER


PALFINGER
PK 61502

HELP TRANSPORTES

QUE TIPO DE IÇAMENTO VOCÊ PRECISA?
NÓS TEMOS A SOLUÇÃO!

www.helptransportes.com.br

help@helptransportes.com.br

(11) 5524-2835

